1

10
9
12
13A
24
13
15
28
17
31
16
30
14
25
6
3
4
2
3
29
4

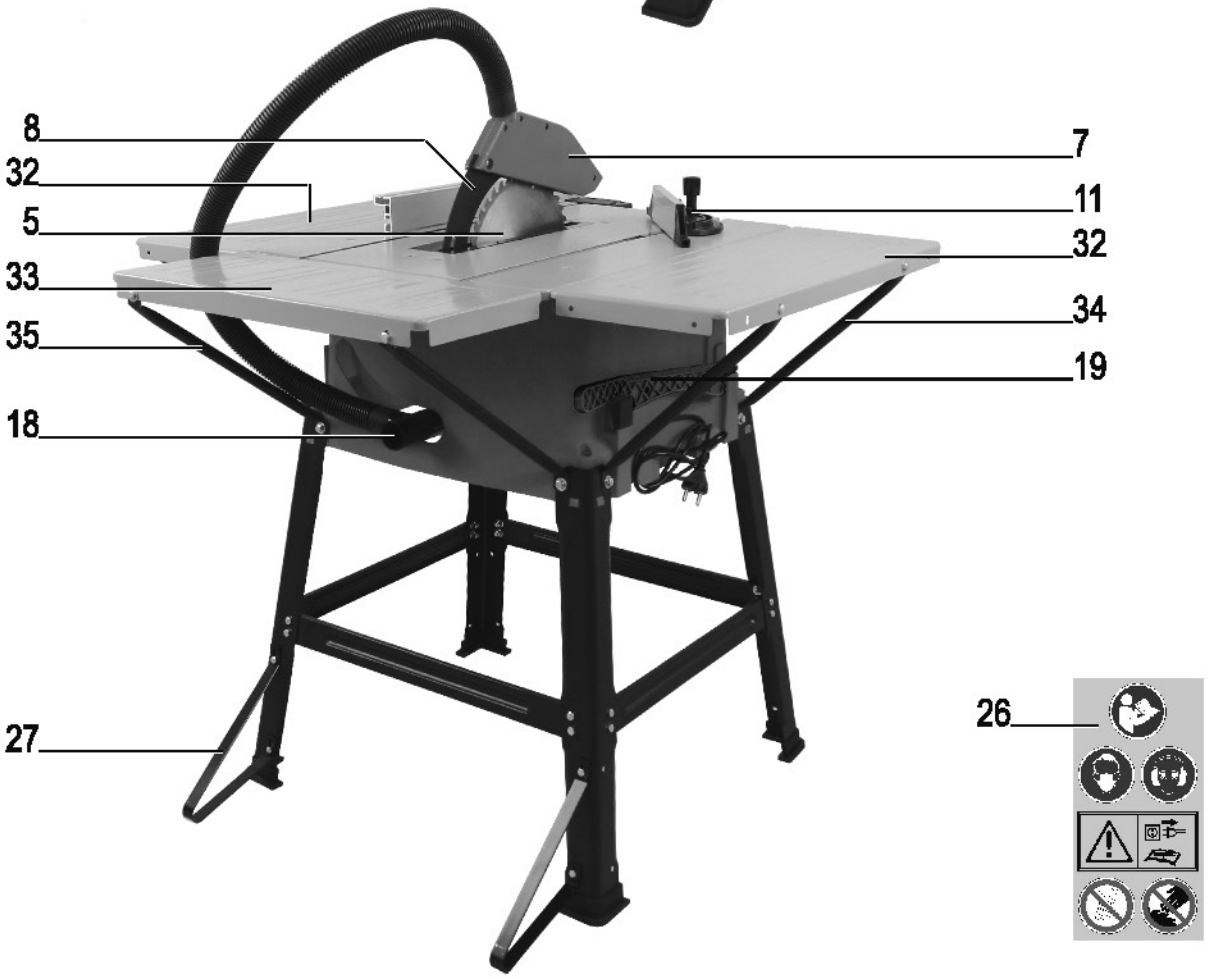
8
7
32
11
5
32
33
34
35
19
18
26
27

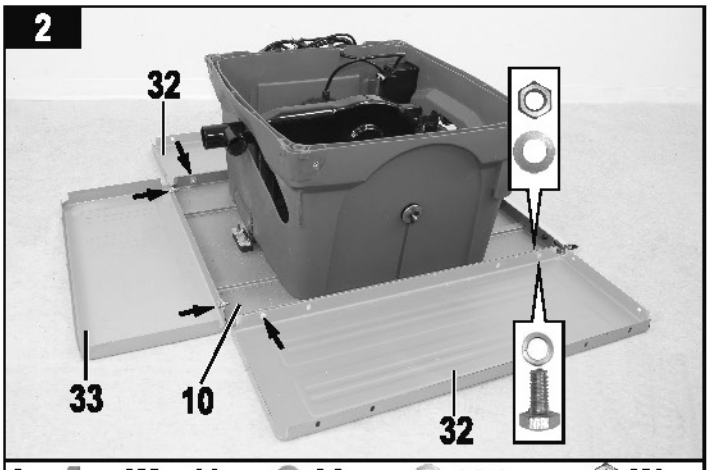

6x M6 x 14 A6 A6,4 M6

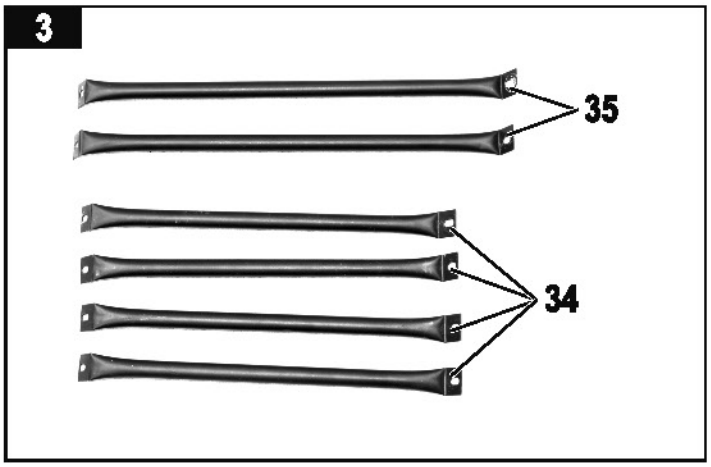

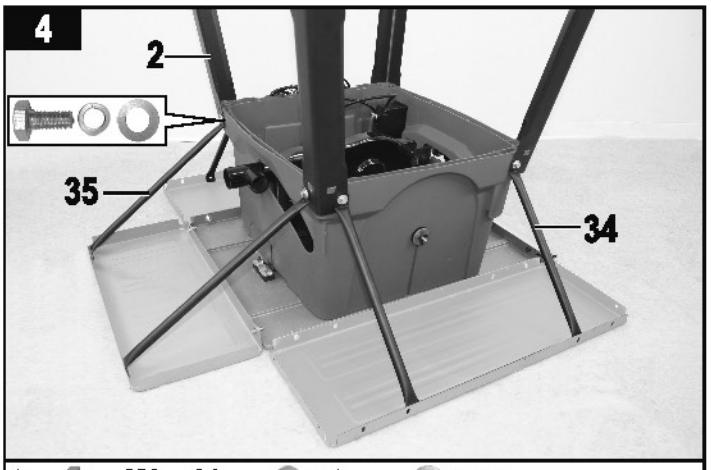

6x M6 x 14 A6 A6,4

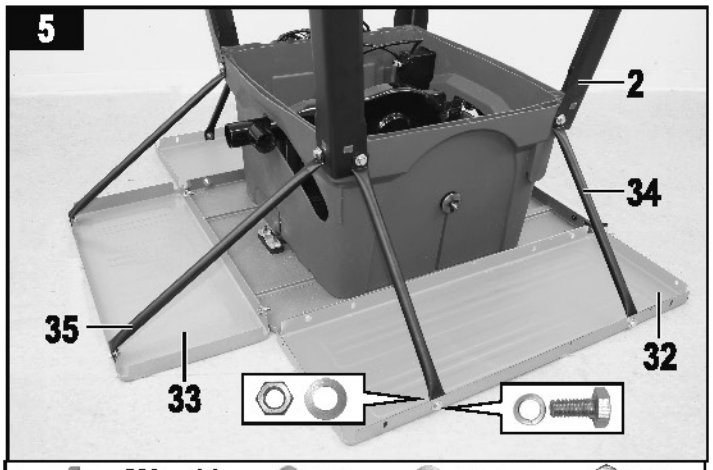

6x M6 x 14 A6 A6,4 M6

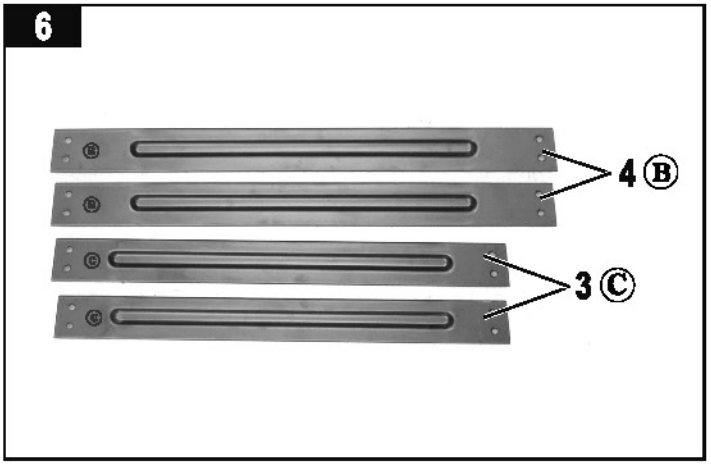

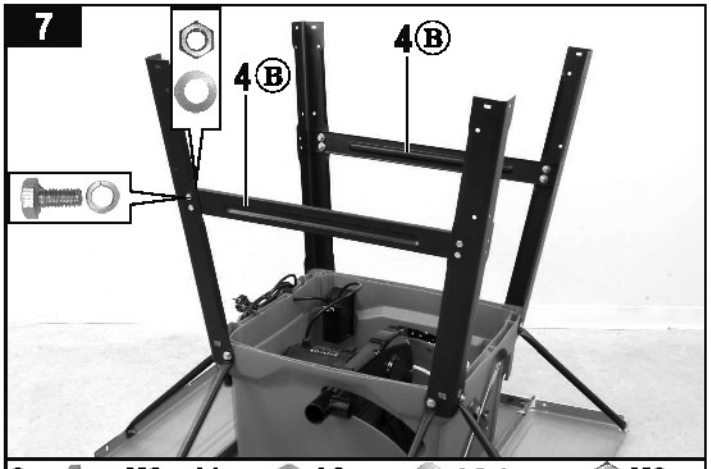

8x M6 x 14 A6 A6,4 M6

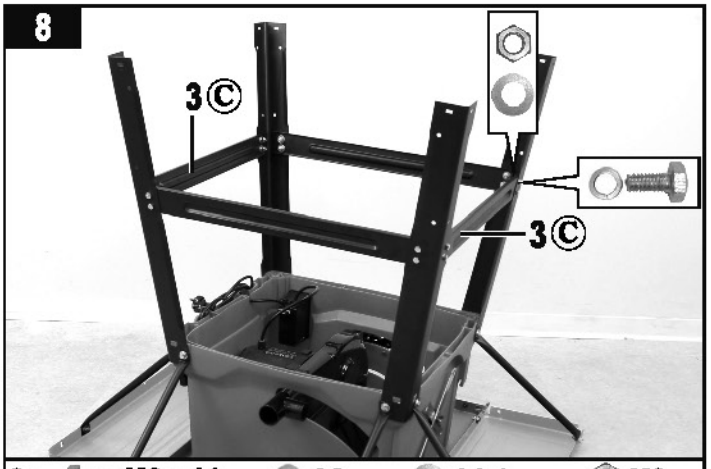

8x M6 x 14 A6 A6,4 M6

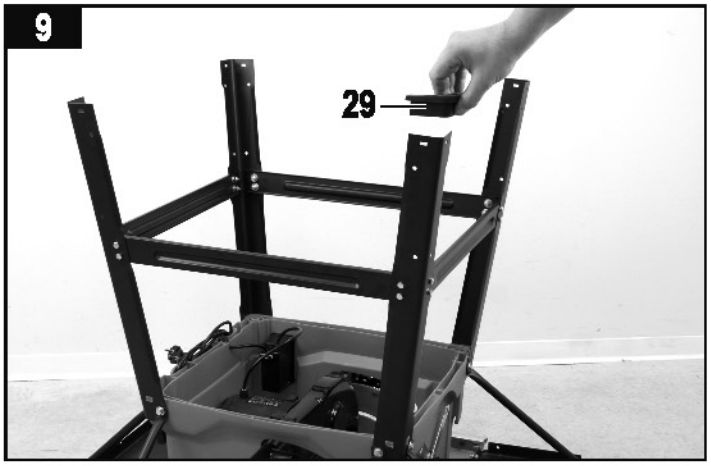

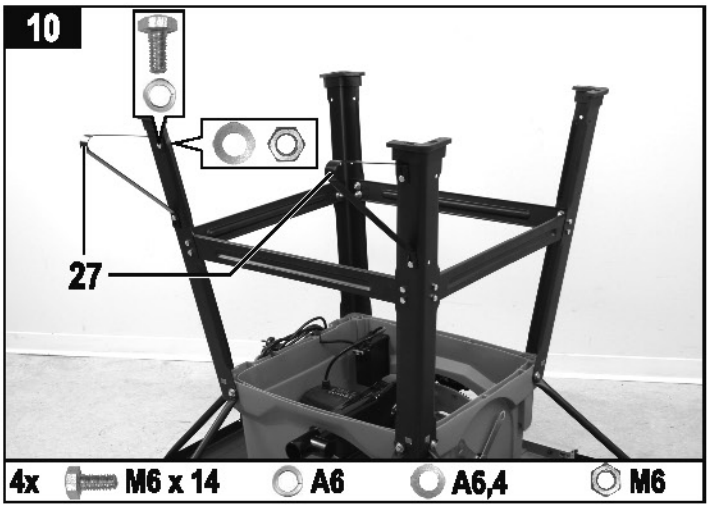
10
27
4x
M6 x 14
A6
A6,4
M6

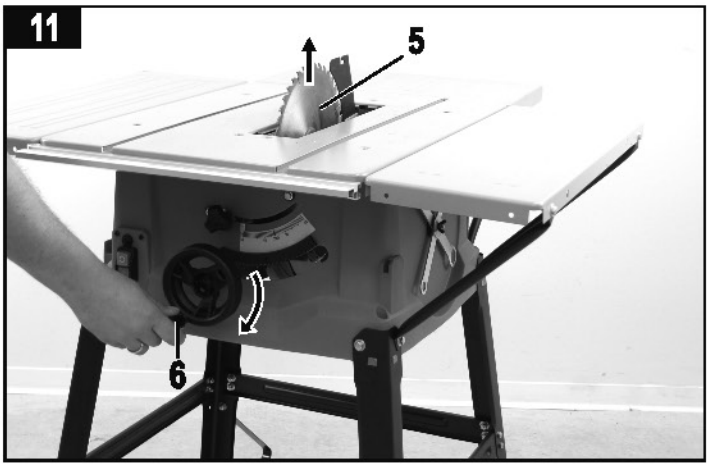
11
5
6

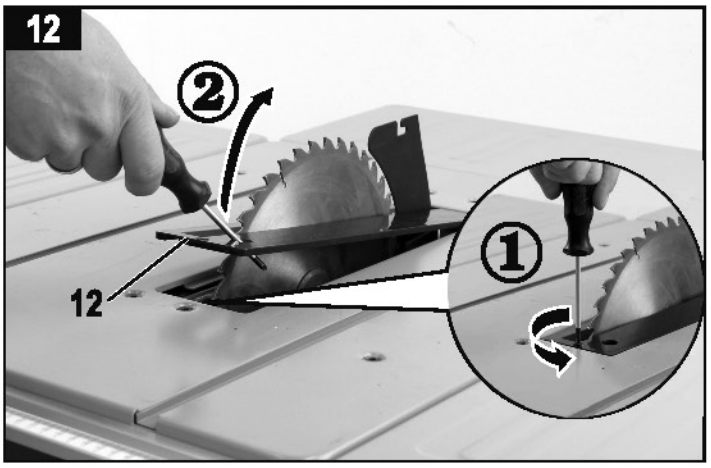
12
②
①
12

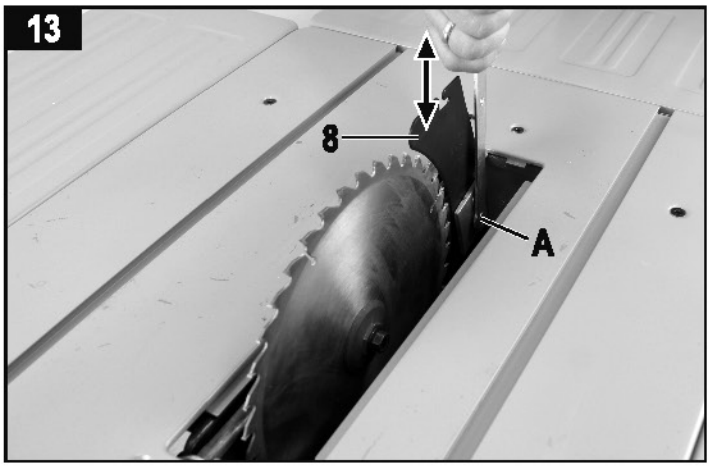
13
8
A

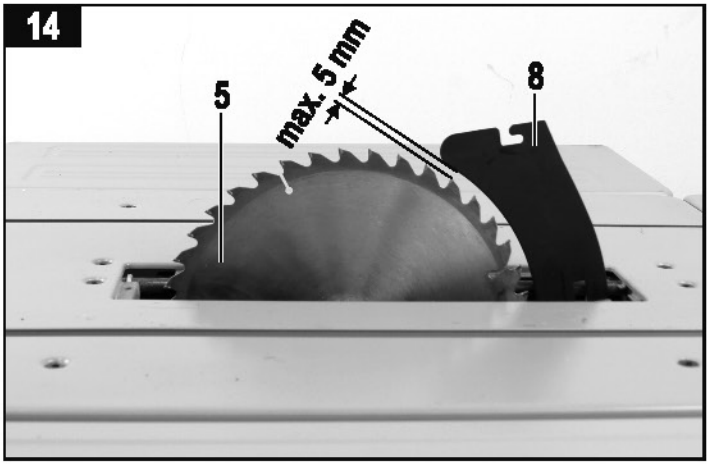
14
max. 5 mm
5
8

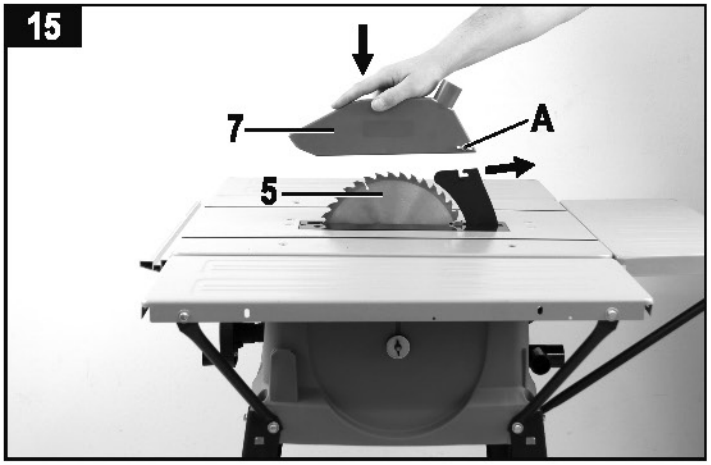
15
7
A
5

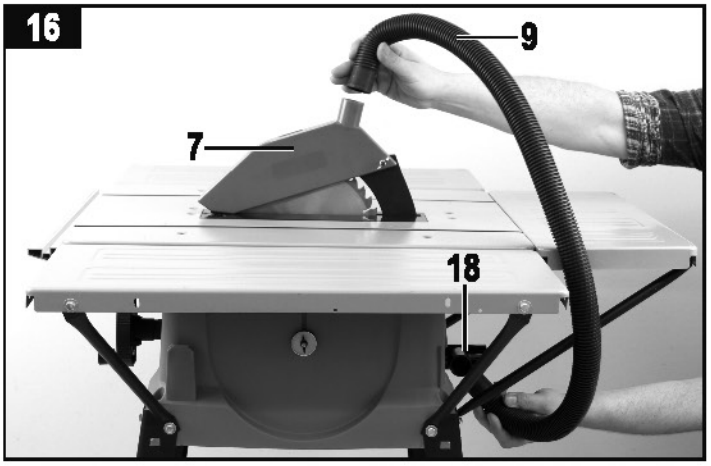
16
9
7
18

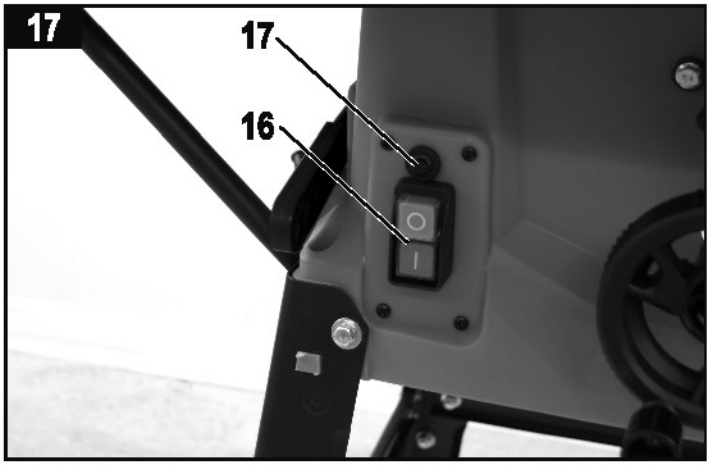
17
17
16

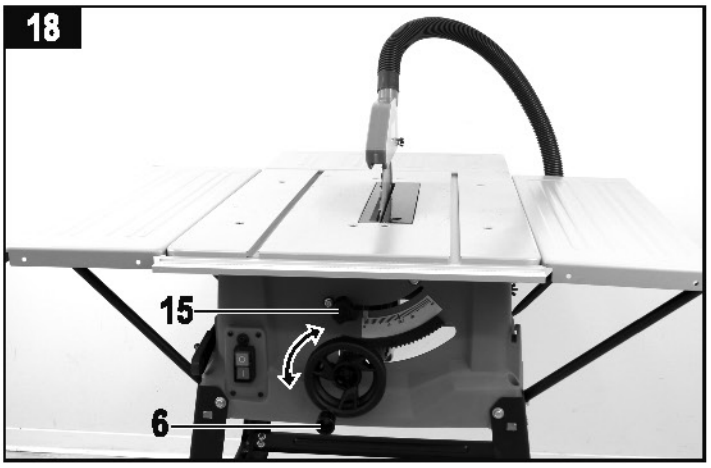
18
15
6

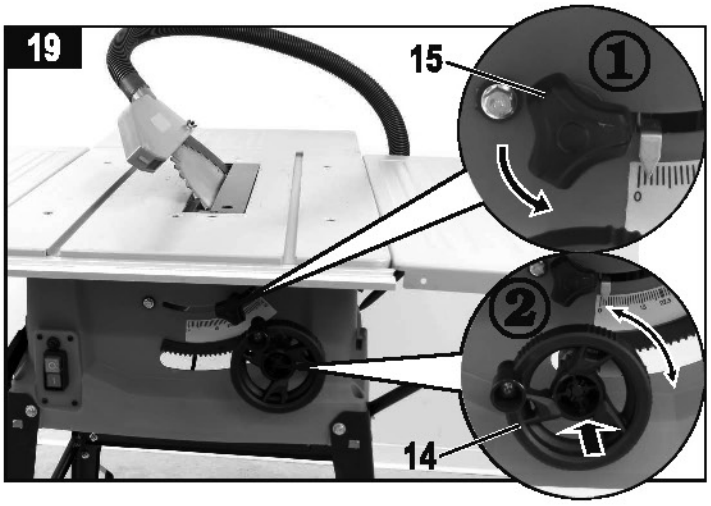
19
15
①
②
14

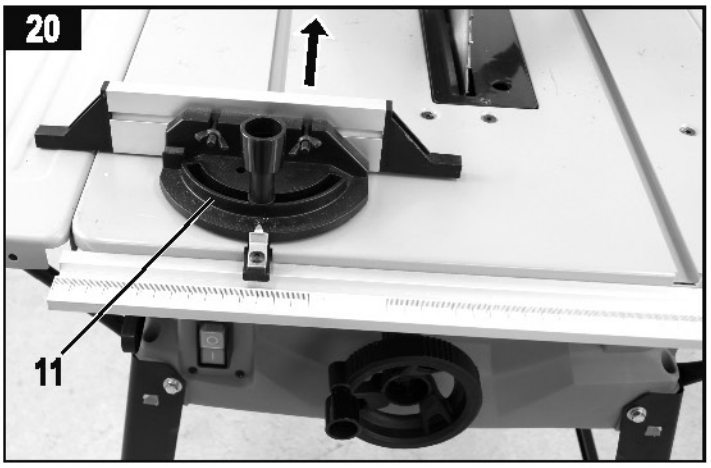
20
11

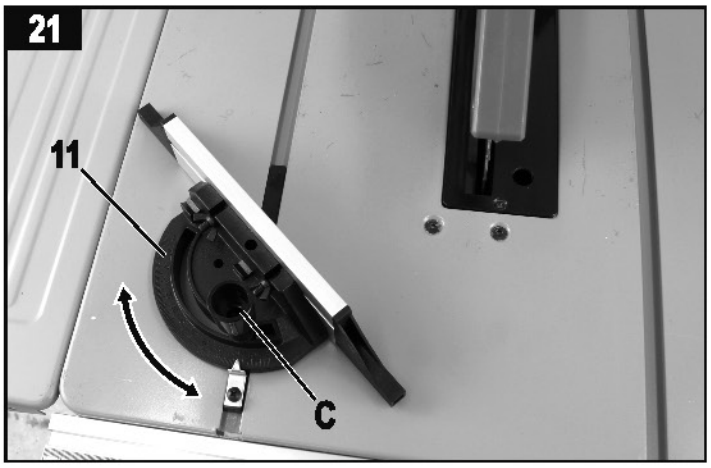
21
11
C

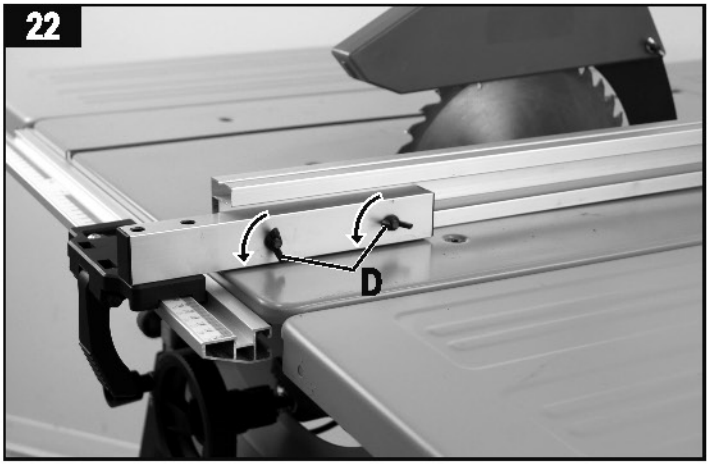
22
D

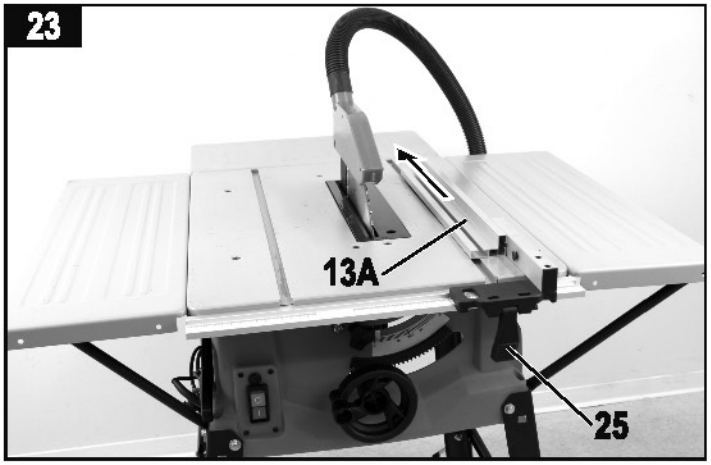
23
13A
25

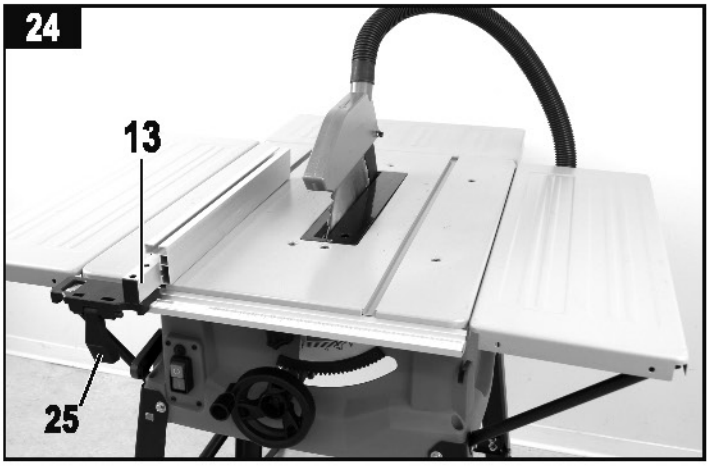
24
13
25

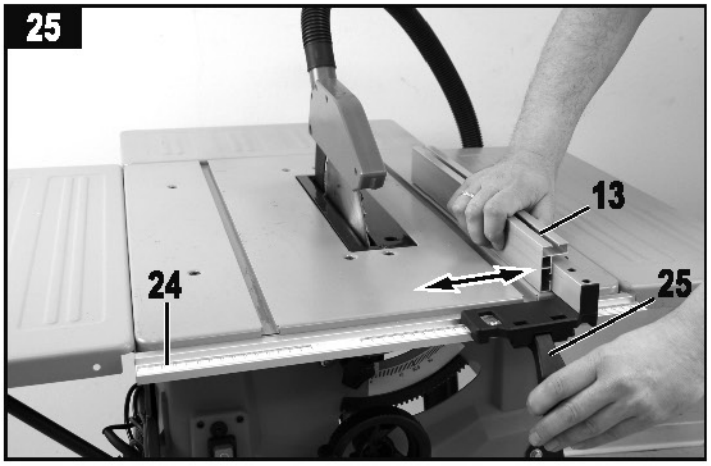
25
13
24
25

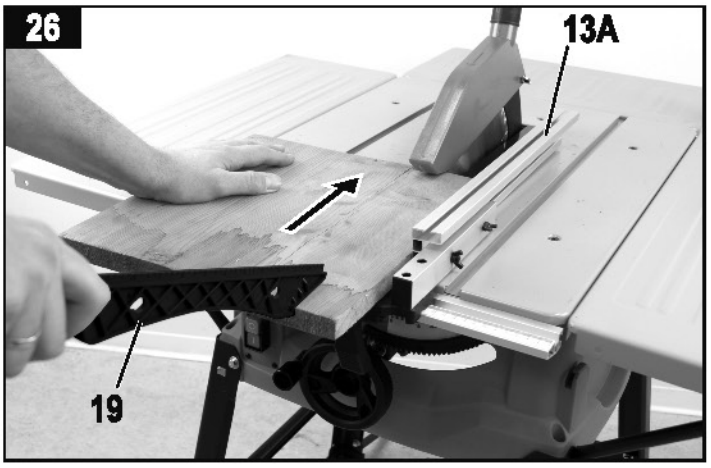
26
13A
19

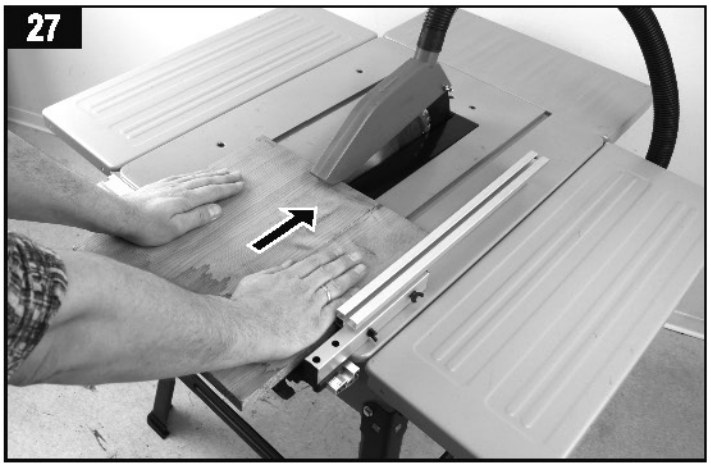
27

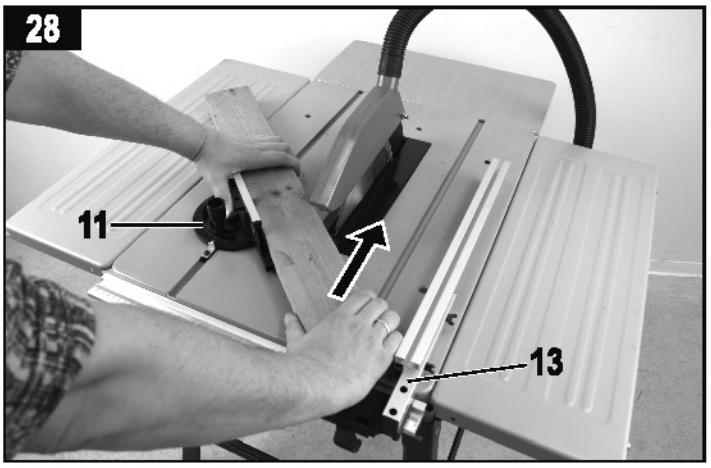
28
11
13

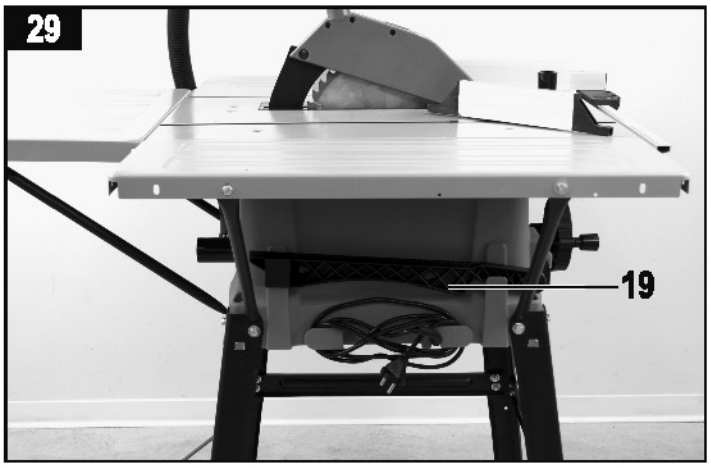
29
19

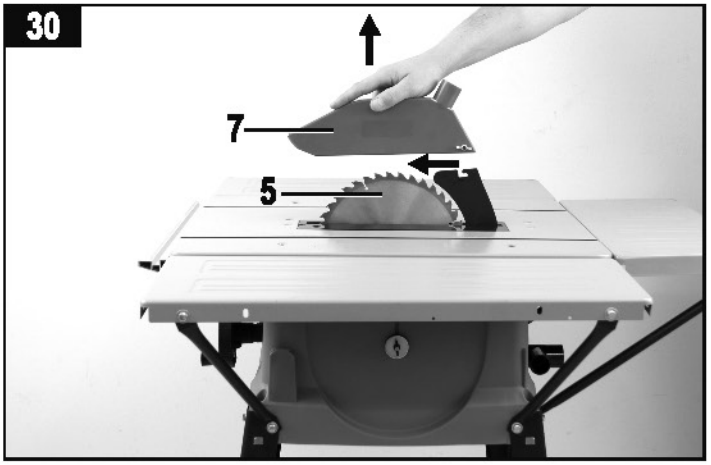
30
7
5

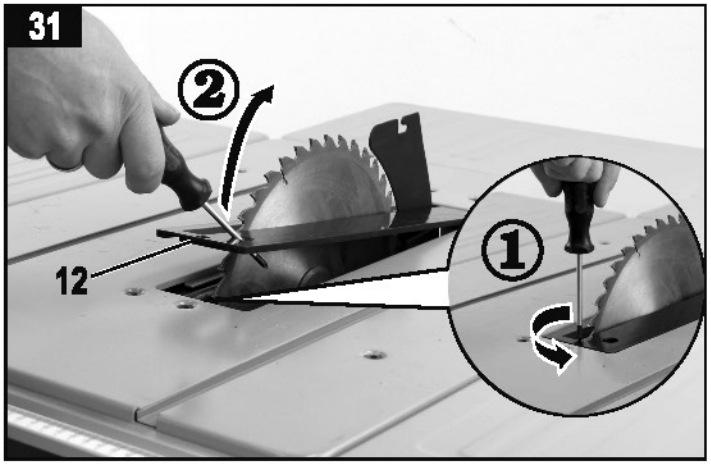
31
②
①
12

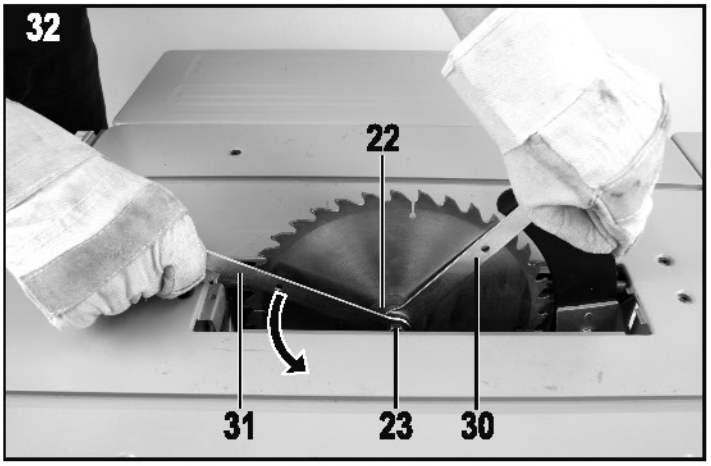
32
22
31
23
30

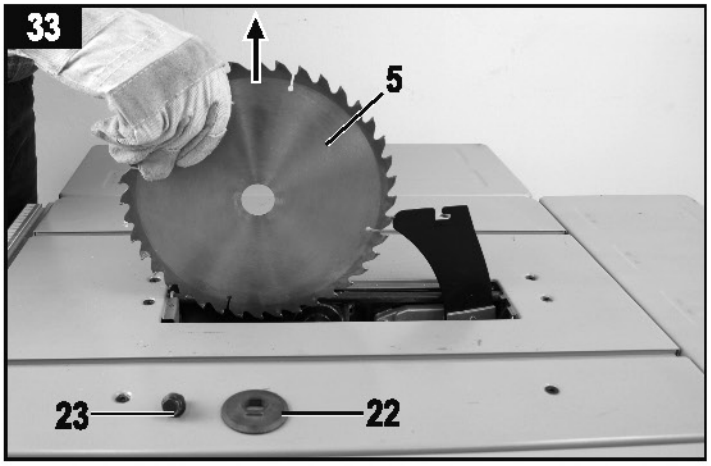
33
5
23
22

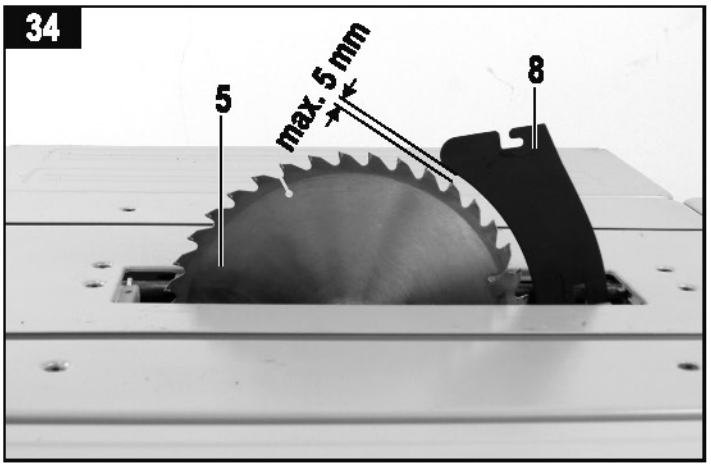
34
max. 5 mm
5
8

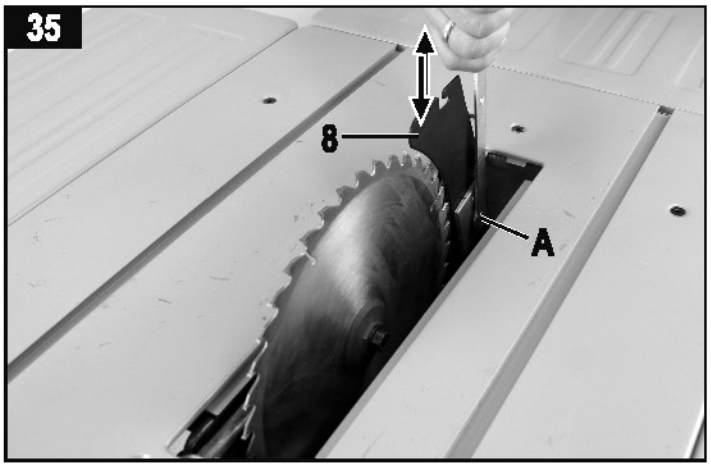
35
8
A

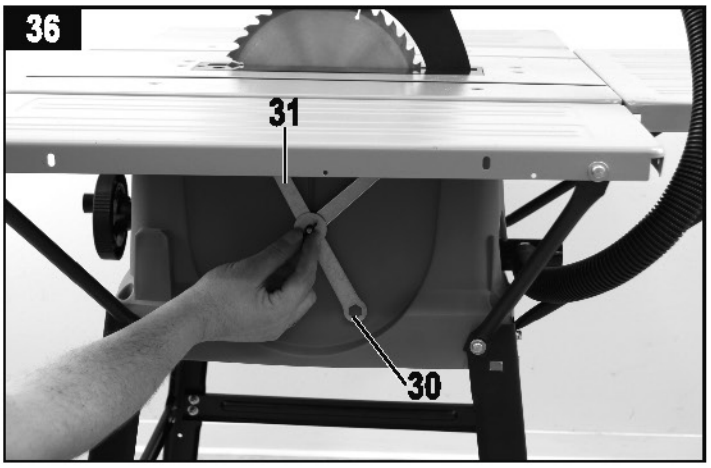
36
31
30